Brauchwasserspeicher emailliert

Betriebsdruck & Temperatur:

Betriebsdruck Speicher	10 bar
Betriebsdruck WT	16 bar
Betriebstemperatur Speicher	95°C
Betriebstemperatur WT	110°C

Fertigung:
2-fach emailliert, außen grundiert
aus hochwertigem Qualitätsstahl S235JRG2
nach DIN 4753 und Euronorm EN 12897 hergestellt

Hinweise:
inklusive Magnesiumanode und Thermometer
Elektro-Heizstab nachrüstbar über optionale Flanschplatte oder EffectHeater
bei Typ SO und SP Muffe für Elektro-Heizstab serienmäßig
Fremdstromanode nachrüstbar

Typen:	**Liter:**
SP, S	150 - 2000
SO	200 - 2000
SWP	150 - 500
SWP-2	300 - 500

NEUE SPEICHERSERIE **Ab Seite 42**
Effizienz-Kombispeicher

Ideal zur Effizienzsteigerung von Wärmepumpen und Brennwerttechnik.

Übersicht der Wärmeverlustraten in kWh/24h*:

Liter	Isolierungsart	Energieklasse
150	50 mm PU-Hartschaum	1,05* B
200	50 mm PU-Hartschaum	1,37* B
300	50 mm PU-Hartschaum	1,74* B
400	50 mm PU-Hartschaum	2,17* C
500	50 mm PU-Hartschaum	2,27* C
800 - 2000	ERP-ÖkoLine	C

Emaillierte Speicher

150 bis 500 Liter – Typ SP, S, SO

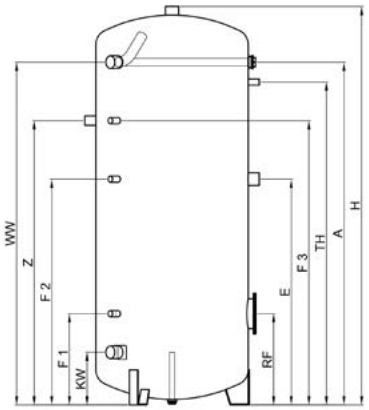

Emaillierter Pufferspeicher Typ SP
(ohne Wärmetauscher)

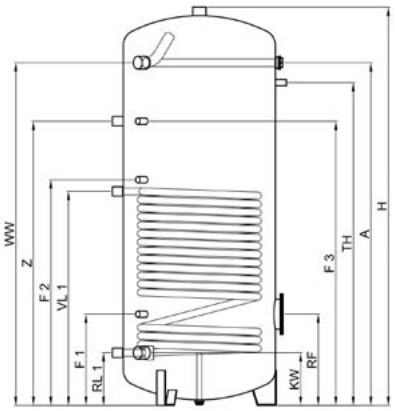

Emaillierter Standspeicher Typ S
(mit einem Wärmetauscher)

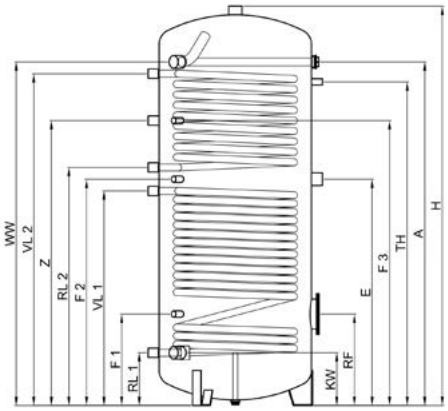

Emaillierter Solarspeicher Typ SO
(mit zwei Wärmetauschern)

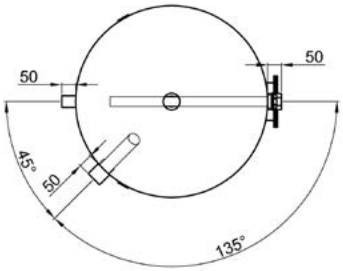

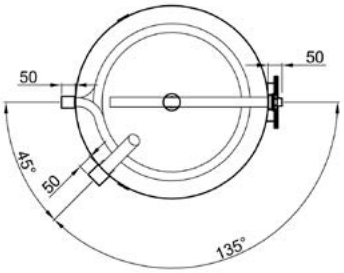

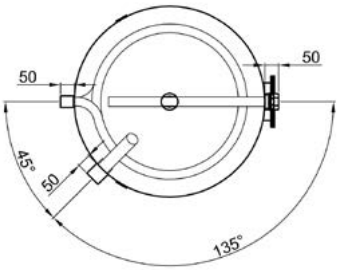

Abmessungen und technische Daten:

Nennvolumen *		150	200	300	400	500
Durchmesser mit Isolierung	mm	550	550	650	750	750
Höhe mit Isolierung	mm	1070	1340	1420	1470	1720
Kippmaß mit Isolierung	mm	1204	1449	1562	1655	1880
Glattrohr-Wärmetauscher (unten / oben)	m²	1,0 / - - -	1,2 / 0,8	1,4 / 1,1	1,8 / 1,2	2,1 / 1,3
Inhalt Rohrschlange (unten / oben)	Ltr.	5,6 / - - -	6,6 / 4,6	7,6 / 6,3	10,1 / 6,7	11,7 / 7,6
Druckverlust (unten / oben)	mbar	65 / - - -	75 / 55	120 / 70	180 / 80	210 / 90
Dauerleistung (unten / oben) (WW mit 45 °C) **	Ltr./h	610 / - - -	710 / 440	1300 / 520	1520 / 660	1770 / 840
	kW	25,0 / - - -	29,0 / 18,0	53,0 / 21,0	62,0 / 27,0	72,0 / 34,0
Leistungskennzahl (unten / oben) ***	NL	2,5 / - - -	4,5 / 1,5	11,0 / 2,0	13,0 / 2,2	18,0 / 2,8
zulässiger Druck	bar	10,0 (Pufferspeicher) / 16,0 (Glattrohr-Wärmetauscher)				
zulässige Temperatur	°C	0 – 95 (Pufferspeicher) / 0 – 110 (Glattrohr-Wärmetauscher)				
Gewicht mit Isolierung Typ SP	kg	- - -	66	87	125	143
Gewicht mit Isolierung Typ S	kg	68	81	104	147	169
Gewicht mit Isolierung Typ SO	kg	- - -	91	113	162	192

* Das Nennvolumen spiegelt nicht den exakten Inhalt der Speicher wider.

** bei 80 °C Vorlauftemperatur, 60 °C Rücklauftemperatur und 10 °C Kaltwassertemperatur

*** bei 80 °C Speichertemperatur, 45 °C Warmwassertemperatur und 10 °C Kaltwassertemperatur

Anschlussmaße:

Nennvolumen *			150	200	300	400	500
KW	Höhe	mm	200	200	205	225	225
	Anschluss	IG	Rp 1“	Rp 1“	Rp 1“	Rp 1 ¼“	Rp 1 ½“
WW	Höhe	mm	865	1135	1190	1215	1465
	Anschluss	IG	Rp 1“	Rp 1“	Rp 1“	Rp 1 ¼“	Rp 1 ½“
Z	Höhe	mm	755	940	1020	1035	1165
	Anschluss	IG	Rp ¾“	Rp ¾“	Rp ¾“	Rp 1“	Rp 1“
F1	Höhe	mm	330	365	405	420	455
	Fühler	IG	Rp ½“	Rp ½“	Rp ½“	Rp ½“	Rp ½“
F2	Höhe	mm	640	740	845	855	965
	Fühler	IG	Rp ½“	Rp ½“	Rp ½“	Rp ½“	Rp ½“
F3	Höhe	mm	755	940	1020	1035	1165
	Fühler	IG	Rp ½“	Rp ½“	Rp ½“	Rp ½“	Rp ½“
TH	Höhe	mm	780	1050	1105	1130	1380
	Fühler	IG	Rp ½“	Rp ½“	Rp ½“	Rp ½“	Rp ½“
E	Höhe	mm	- - -	740	845	855	965
	Anschluss	IG	- - -	Rp 1 ½“	Rp 1 ½“	Rp 1 ½“	Rp 1 ½“
A	Höhe	mm	1070	1340	1420	1215	1465
	Anschluss	IG	Rp 1 ¼“	Rp 1 ¼“	Rp 1 ¼“	Rp 1 ¼“	Rp 1 ¼“
VL 1 (WT unten)	Höhe	mm	590	690	795	805	915
	Anschluss	IG	Rp 1“	Rp 1“	Rp 1“	Rp 1“	Rp 1“
RL 1 (WT unten)	Höhe	mm	200	200	205	225	225
	Anschluss	IG	Rp 1“	Rp 1“	Rp 1“	Rp 1“	Rp 1“
VL 2 (WT oben)	Höhe	mm	- - -	1085	1140	1165	1315
	Anschluss	IG	- - -	Rp 1“	Rp 1“	Rp 1“	Rp 1“
RL 2 (WT oben)	Höhe	mm	- - -	790	895	905	1015
	Anschluss	IG	- - -	Rp 1“	Rp 1“	Rp 1“	Rp 1“
RF	Höhe	mm	330	365	405	420	455
	Revision	Werksnorm	180/120	180/120	180/120	180/120	180/120
H	Höhe	mm	1070	1340	1420	1470	1720
	Anschluss	IG	Rp 1 ½“	Rp 1 ½“	Rp 1 ½“	Rp 1 ½“	Rp 1 ½“

Isolierungen:

Nennvolumen *		150	200	300	400	500
Isolierung PU		50 mm PU-Hartschaum, fest aufgeschäumt				
Energieeffizienzklasse		B	B	B	C	C
Bereitschaftswärmeaufwand	kWh/24 h	1,12	1,37	1,64	2,17	2,27
Warmhalteverlust	W	46,5	57,0	68,4	90,5	94,5

Änderungen und Irrtümer vorbehalten.

Emaillierte Speicher

800 bis 2000 Liter – Typ SP, S, SO

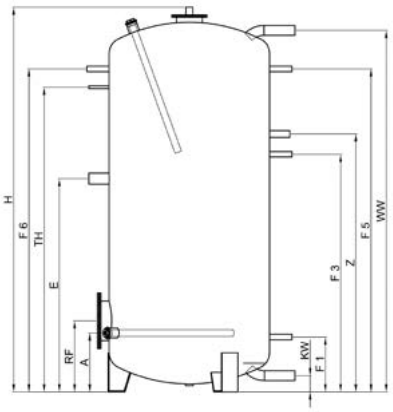

Emaillierter Pufferspeicher Typ SP
(ohne Wärmetauscher)

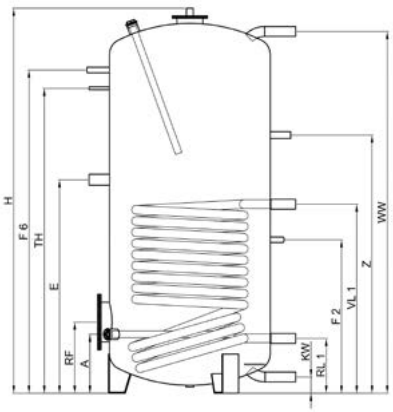

Emaillierter Standspeicher Typ S
(mit einem Wärmetauscher)

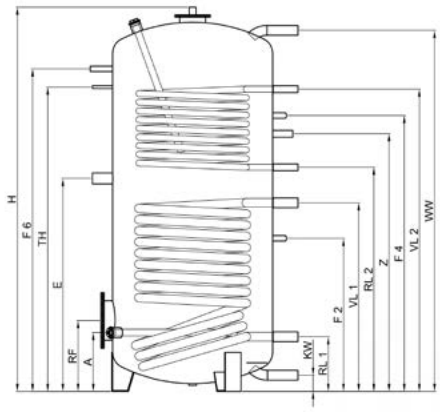

Emaillierter Solarspeicher Typ SO
(mit zwei Wärmetauschern)

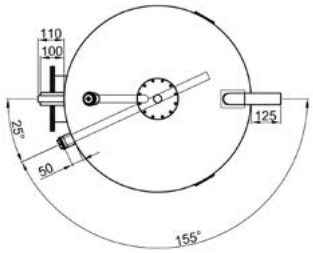

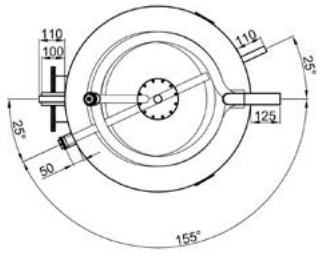

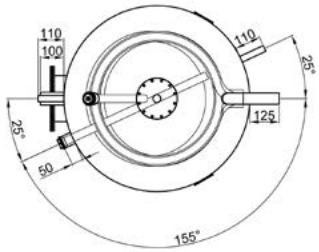

Abmessungen und technische Daten:

Nennvolumen *		800	1000	1500	2000
Durchmesser ohne Isolierung	mm	790	850	1000	1100
Höhe ohne Isolierung	mm	1895	1975	2185	2355
Kippmaß ohne Isolierung	mm	2026	2111	2349	2552
Glattrohr-Wärmetauscher (unten / oben)	m²	2,9 / 1,5	3,5 / 1,3	3,3 / 2,3	4,5 / 2,7
Inhalt Rohrschlange (unten / oben)	Ltr.	26,2 / 9,4	31,3 / 7,9	30,4 / 20,5	41,6 / 25,2
Druckverlust (unten / oben)	mbar	210 / 150	260 / 210	310 / 260	420 / 300
Dauerleistung (unten / oben) (WW mit 45 °C) **	Ltr./h	1963 / 1107	2342 / 891	3450 / 2349	4874 / 2658
	kW	80,0 / 45,0	95,0 / 36,0	140,0 / 95,0	198,0 / 108,0
Leistungskennzahl (unten / oben) ***	NL	30,0 / 12,0	40,0 / 19,0	70,0 / 18,0	94,0 / 31,0
zulässiger Druck	bar	10,0 (Pufferspeicher) / 16,0 (Glattrohr-Wärmetauscher)			
zulässige Temperatur	°C	0 – 95 (Pufferspeicher) / 0 – 110 (Glattrohr-Wärmetauscher)			
Gewicht Typ SP	kg	185	212	296	388
Gewicht Typ S	kg	220	266	382	454
Gewicht Typ SO	kg	252	280	421	497

* Das Nennvolumen spiegelt nicht den exakten Inhalt der Speicher wider.

** bei 80 °C Vorlauftemperatur, 60 °C Rücklauftemperatur und 10 °C Kaltwassertemperatur

*** bei 80 °C Speichertemperatur, 45 °C Warmwassertemperatur und 10 °C Kaltwassertemperatur

Anschlussmaße:

Nennvolumen *			800	1000	1500	2000
KW	Höhe	mm	80	80	90	90
	Anschluss	AG	R 1 ½“	R 1 ½“	R 2“	R 2“
LA (Typ SP)	Höhe	mm	- - -	- - -	1750	1905
	Anschluss	AG	- - -	- - -	R 2“	R 2“
WW	Höhe	mm	1780	1845	2070	2245
	Anschluss	AG	R 1 ½“	R 1 ½“	R 2“	R 2“
Z	Höhe	mm	1270	1275	1380	1550
	Anschluss	IG	Rp ¾“	Rp ¾“	Rp ¾“	Rp 1 ½“
E	Höhe	mm	1050	1130	1170	1300
	Anschluss	IG	Rp 1 ½“	Rp 1 ½“	Rp 1 ½“	Rp 1 ½“
F1 (Typ SP)	Höhe	mm	270	270	370	390
	Fühler	IG	Rp ½“	Rp ½“	Rp ½“	Rp ½“
F2 (Typ S, SO)	Höhe	mm	755	815	580	580
	Fühler	IG	Rp ½“	Rp ½“	Rp ½“	Rp ½“
F3 (Typ SP)	Höhe	mm	1170	1175	1080	1130
	Fühler	IG	Rp ½“	Rp ½“	Rp ½“	Rp ½“
F4 (Typ SO)	Höhe	mm	1360	1375	1330	1530
	Fühler	IG	Rp ½“	Rp ½“	Rp ½“	Rp ½“
F5 (Typ SP)	Höhe	mm	1590	1655	- - -	- - -
	Fühler	IG	Rp ½“	Rp ½“	- - -	- - -
F6	Höhe	mm	1590	1475	1770	1920
	Fühler	IG	Rp ½“	Rp ½“	Rp ½“	Rp ½“
TH	Höhe	mm	1500	1385	1680	1830
	Fühler	IG	ø14	ø14	ø14	ø14
A	Höhe	mm	290	295	395	415
	Anschluss	IG	Rp 1 ¼“	Rp 1 ¼“	Rp 1 ¼“	Rp 1 ¼“
VL 1 (WT unten) (Typ S, SO)	Höhe	mm	930	985	1085	1235
	Anschluss	AG	R 1 ½“	R 1 ½“	R 1 ½“	R 1 ½“
RL 1 (WT unten) (Typ S, SO)	Höhe	mm	270	270	425	410
	Anschluss	AG	R 1 ½“	R 1 ½“	R 1 ½“	R 1 ½“
VL 2 (WT oben) (Typ SO)	Höhe	mm	1490	1475	1695	1865
	Anschluss	AG	R 1“	R 1“	R 1 ½“	R 1 ½“
RL 2 (WT oben) (Typ SO)	Höhe	mm	1105	1175	1255	1370
	Anschluss	AG	R 1“	R 1“	R 1 ½“	R 1 ½“
RF	Höhe	mm	350	355	470	490
	Revision	Werksnorm	280/180	280/180	280/180	280/180
H	Höhe	mm	1895	1975	2185	2355
	Anschluss	IG	Rp ¾“	Rp ¾“	Rp ¾“	Rp ¾“

Isolierungen:

Nennvolumen *		800	1000	1500	2000
Isolierung ERP-ÖkoLine ca. 30 % besser als Weichschaum oder Vlies		80 mm Neopor und 20 mm Polyesterfaservlies			
Energieeffizienzklasse		C	C	C	C
Bereitschaftswärmeaufwand	kWh/24 h	2,69	3,12	3,90	4,40
Warmhalteverlust	W	112,1	130,0	162,5	183,3
Durchmesser mit Isolierung	mm	990	1050	1200	1300
Höhe mit Isolierung	mm	1955	2035	2245	2415
Gewicht	kg	15	17	21	24

Änderungen und Irrtümer vorbehalten.

Emaillierte Hochleistungsspeicher

150 bis 500 Liter – Typ SWP, SWP-2

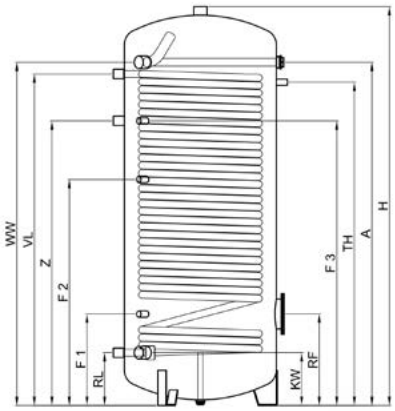

Emaillierter Hochleistungsspeicher Typ SWP
(mit einem Wärmetauscher)

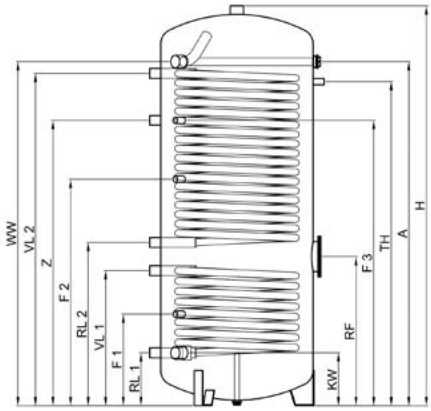

Emaillierter Hochleistungs-Solarspeicher Typ SWP-2
(mit zwei Wärmetauschern)

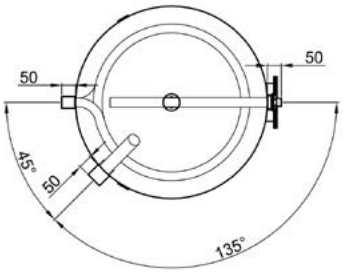

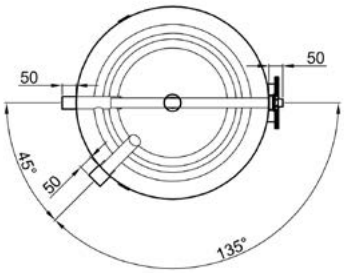

Abmessungen und technische Daten:

Nennvolumen *		150	200	300	400	500
Durchmesser mit Isolierung	mm	550	550	650	750	750
Höhe mit Isolierung	mm	1070	1340	1420	1470	1720
Kippmaß mit Isolierung	mm	1204	1449	1562	1655	1880
Glattrohr-Wärmetauscher (Typ SWP)	m²	1,5	2,0	3,4	4,2	4,5
Inhalt Rohrschlange (Typ SWP)	Ltr.	8,6	11,1	19,4	23,4	25,1
Druckverlust (Typ SWP)	mbar	120	150	400	600	710
Dauerleistung (Typ SWP) (WW mit 45 °C) **	Ltr./h	990	1250	1520	1840	2060
	kW	40,4	51,0	62,0	75,0	84,0
Leistungskennzahl (Typ SWP) ***	NL	6,0	8,0	20,0	27,0	34,0
Glattrohr-Wärmetauscher (Typ SWP-2) (unten / oben)	m²	- - -	- - -	1,3 / 3,0	1,8 / 3,5	2,1 / 4,5
Inhalt Rohrschlange (Typ SWP-2) (unten / oben)	Ltr.	- - -	- - -	7,2 / 16,5	9,2 / 19,7	12,2 / 25,7
Druckverlust (Typ SWP-2) (unten / oben)	mbar	- - -	- - -	55 / 70	70 / 85	90 / 120
Dauerleistung (Typ SWP-2) (unten / oben) (WW mit 45 °C) **	Ltr./h	- - -	- - -	1300 / 1840	1520 / 2010	1770 / 2310
	kW	- - -	- - -	53,0 / 75,0	62,0 / 82,0	72,0 / 94,0
Leistungskennzahl (Typ SWP-2) (unten / oben) ***	NL	- - -	- - -	11,0 / 17,0	14,0 / 22,0	18,0 / 29,0
zulässiger Druck	bar	10,0 (Pufferspeicher) / 16,0 (Glattrohr-Wärmetauscher)				
zulässige Temperatur	°C	0 – 95 (Pufferspeicher) / 0 – 110 (Glattrohr-Wärmetauscher)				
Gewicht mit Isolierung Typ SWP	kg	77	97	120	167	193
Gewicht mit Isolierung Typ SWP-2	kg	- - -	- - -	145	208	247

* Das Nennvolumen spiegelt nicht den exakten Inhalt der Speicher wider.

** bei 80 °C Vorlauftemperatur, 60 °C Rücklauftemperatur und 10 °C Kaltwassertemperatur

*** bei 80 °C Speichertemperatur, 45 °C Warmwassertemperatur und 10 °C Kaltwassertemperatur

Anschlussmaße:

Nennvolumen *			150	200	300	400	500
KW	Höhe	mm	200	200	205	225	225
	Anschluss	IG	Rp 1“	Rp 1“	Rp 1“	Rp 1 ¼“	Rp 1 ½“
WW	Höhe	mm	865	1135	1190	1215	1465
	Anschluss	IG	Rp 1“	Rp 1“	Rp 1“	Rp 1 ¼“	Rp 1 ½“
Z	Höhe	mm	755	940	1020	1035	1165
	Anschluss	IG	Rp ¾“	Rp ¾“	Rp ¾“	Rp 1“	Rp 1“
F1 (Typ SWP)	Höhe	mm	330	365	405	420	455
	Fühler	IG	Rp ½“	Rp ½“	Rp ½“	Rp ½“	Rp ½“
F1 (Typ SWP-2)	Höhe	mm	- - -	- - -	285	325	340
	Fühler	IG	- - -	- - -	Rp ½“	Rp ½“	Rp ½“
F2	Höhe	mm	640	740	845	855	965
	Fühler	IG	Rp ½“	Rp ½“	Rp ½“	Rp ½“	Rp ½“
F3	Höhe	mm	755	940	1020	1035	1165
	Fühler	IG	Rp ½“	Rp ½“	Rp ½“	Rp ½“	Rp ½“
TH	Höhe	mm	780	1050	1105	1130	1380
	Fühler	IG	Rp ½“	Rp ½“	Rp ½“	Rp ½“	Rp ½“
A	Höhe	mm	1070	1340	1420	1215	1465
	Anschluss	IG	Rp 1 ¼“	Rp 1 ¼“	Rp 1 ¼“	Rp 1 ¼“	Rp 1 ¼“
VL (WT) (Typ SWP)	Höhe	mm	815	1085	1140	1165	1315
	Anschluss	IG	Rp 1“	Rp 1“	Rp 1“	Rp 1“	Rp 1“
RL (WT) (Typ SWP)	Höhe	mm	200	200	205	225	225
	Anschluss	IG	Rp 1“	Rp 1“	Rp 1“	Rp 1“	Rp 1“
VL 1 (WT unten) (Typ SWP-2)	Höhe	mm	- - -	- - -	445	515	560
	Anschluss	IG	- - -	- - -	Rp 1“	Rp 1“	Rp 1“
RL 1 (WT unten) (Typ SWP-2)	Höhe	mm	- - -	- - -	205	225	225
	Anschluss	IG	- - -	- - -	Rp 1“	Rp 1“	Rp 1“
VL 2 (WT oben) (Typ SWP-2)	Höhe	mm	- - -	- - -	1140	1165	1415
	Anschluss	IG	- - -	- - -	Rp 1“	Rp 1“	Rp 1“
RL 2 (WT oben) (Typ SWP-2)	Höhe	mm	- - -	- - -	565	635	680
	Anschluss	IG	- - -	- - -	Rp 1“	Rp 1“	Rp 1“
RF (Typ SWP)	Höhe	mm	330	365	405	420	455
	Revision	Werksnorm	180/120	180/120	180/120	180/120	180/120
RF (Typ SWP-2)	Höhe	mm	- - -	- - -	505	575	620
	Revision	Werksnorm	- - -	- - -	180/120	180/120	180/120
H	Höhe	mm	1070	1340	1420	1470	1720
	Anschluss	IG	Rp 1 ½“	Rp 1 ½“	Rp 1 ½“	Rp 1 ½“	Rp 1 ½“

Isolierungen:

Nennvolumen *		150	200	300	400	500
Isolierung PU		50 mm PU-Hartschaum, fest aufgeschäumt				
Energieeffizienzklasse		B	B	B	C	C
Bereitschaftswärmeaufwand	kWh/24 h	1,12	1,37	1,64	2,17	2,27
Warmhalteverlust	W	46,5	57,0	68,4	90,5	94,5

Änderungen und Irrtümer vorbehalten.